應用

在液壓設備中使用多點式壓力表開關可以用一個壓力表接通5個或10個測量點。爲了防止壓力衝擊所造成的損壞，測量結束後可對壓力表進行卸壓。因此壓力表的精度和壽命被大大地延長。

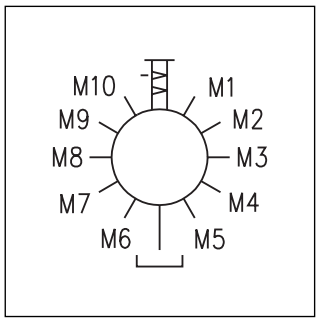

結構

壓力表-選擇閥有一個可鎖定的閥芯。測量點的選擇可以通過一個帶有標記的旋鈕和刻度盤來實現。

功能

要從1至5或1至10選取一個測點，首先應將旋轉手柄全部拉出，然後左右轉動。當通過手柄及刻度盤選定測點後，則將手柄壓下，壓力表即可顯示出當前壓力。在測量點上閥芯通過鎖定裝置被鎖定。測量結束後，重新拉出旋鈕，則可使壓力表通過泄漏油管路進行卸荷。

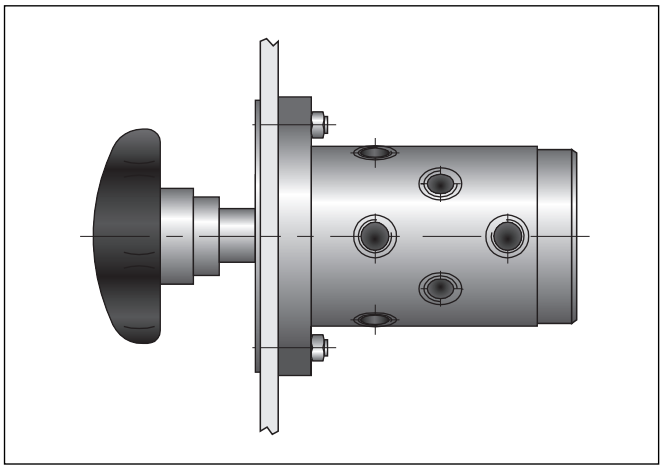

技術特性

- 可選擇5或10個測量位置
- 通過壓力泄荷可延長壓力表的壽命

技術參數

安裝位置		任意
安裝方式		面板安裝
操縱方式		手動式
密封件		氟橡膠
測量位置選擇		通過轉動手柄
重量	**[kg]**	1.8
工作壓力	**[bar]**	最大 315
粘度	**[mm²/s]**	12...230

訂貨代號

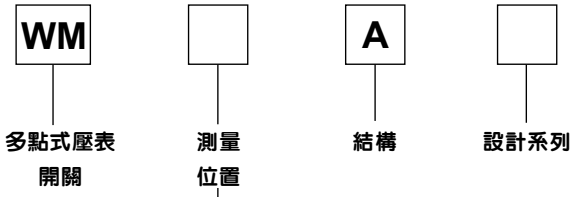

代號	測量位置
5	5 個測量位置
10	10個測量位置

尺寸

WM 5 A *

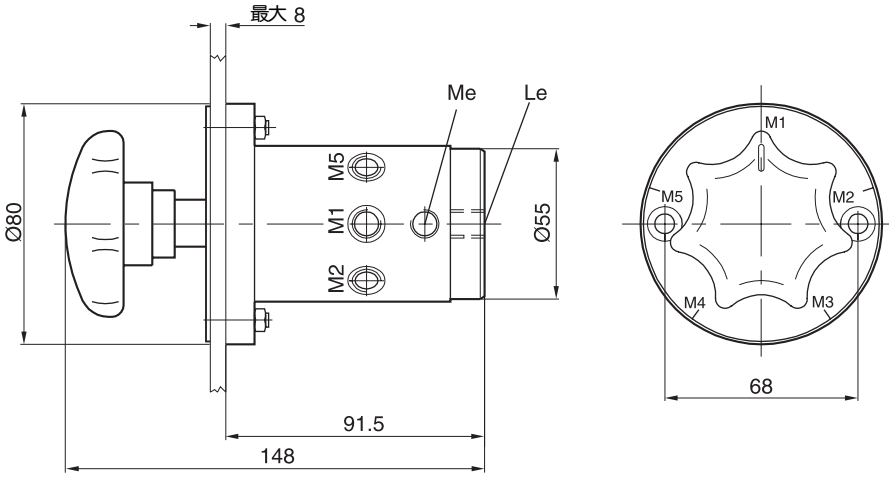

WM 10 A *

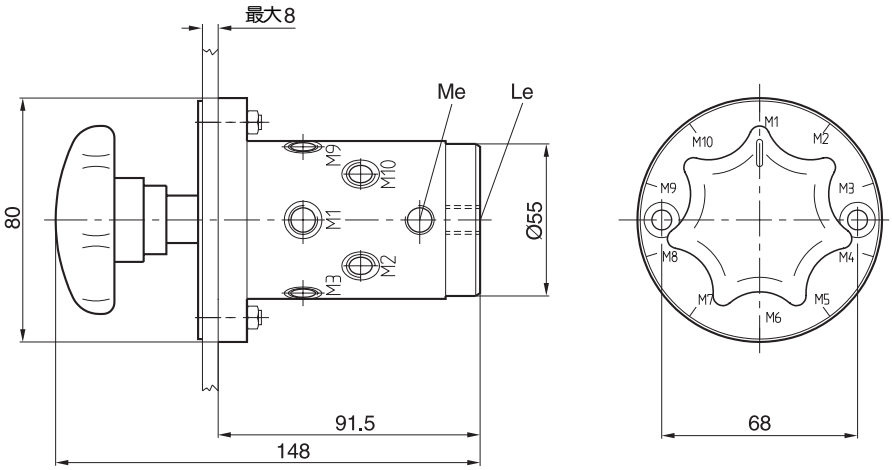

面板安裝開孔

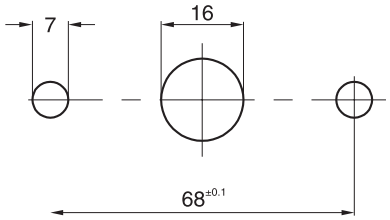

應用:

壓力表開關保護壓力表免受壓力衝擊而造成損壞。

功能

當操縱旋鈕卸荷時，該閥自動地與油箱相連。因此可以保證壓力表的精度和大大地延長其壽命。

.

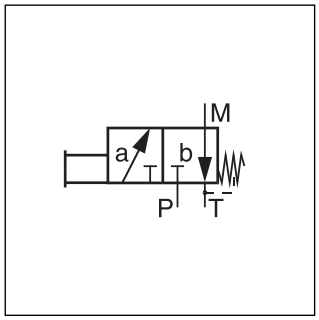

WM1 A1

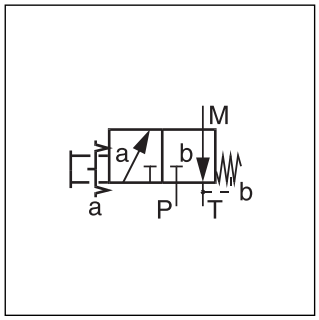

WM1-06 A1

技術特性

WM1A1

- 保護壓力表免受壓力衝擊
- 管式安裝

WM1-06A1

- 保護壓力表免受壓力衝擊
- 可鎖定
- 面板式安裝，板式安裝，管式安裝

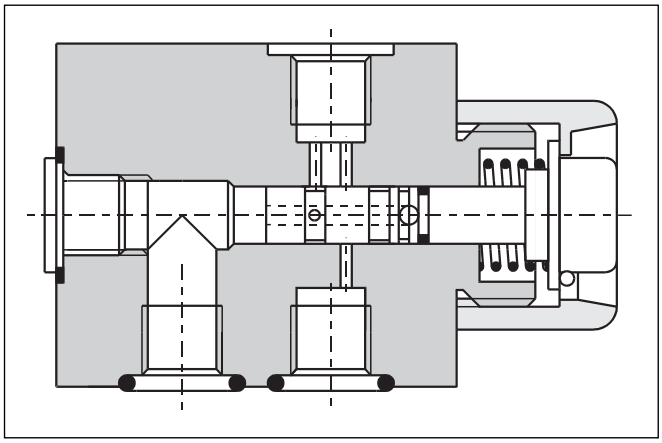

WM1-06 A1

技術參數

型號	WM1 A1	WM1-06 A1
結構形式	帶保護滾花旋鈕，閥體爲鑄鋼。 管式安裝	面板安裝，板式安裝，管式安裝
接口	帶泄漏口G1/4	
操縱方式	手動式	手動式
安裝位置	任意	任意
重量 [kg]	0.36	1.4
工作壓力 [bar]	最大 350	最大 315

訂貨代號 /安裝示例

訂貨代號

WM 1 A 1

壓力表卸
載閥

WM 1-06 A1 [ ]

壓力表卸
載閥

結構

代號	結構
-	標準的
M	用于M14x1.5螺紋符合ISO 6149標準

安裝舉例WM 1-06 A1

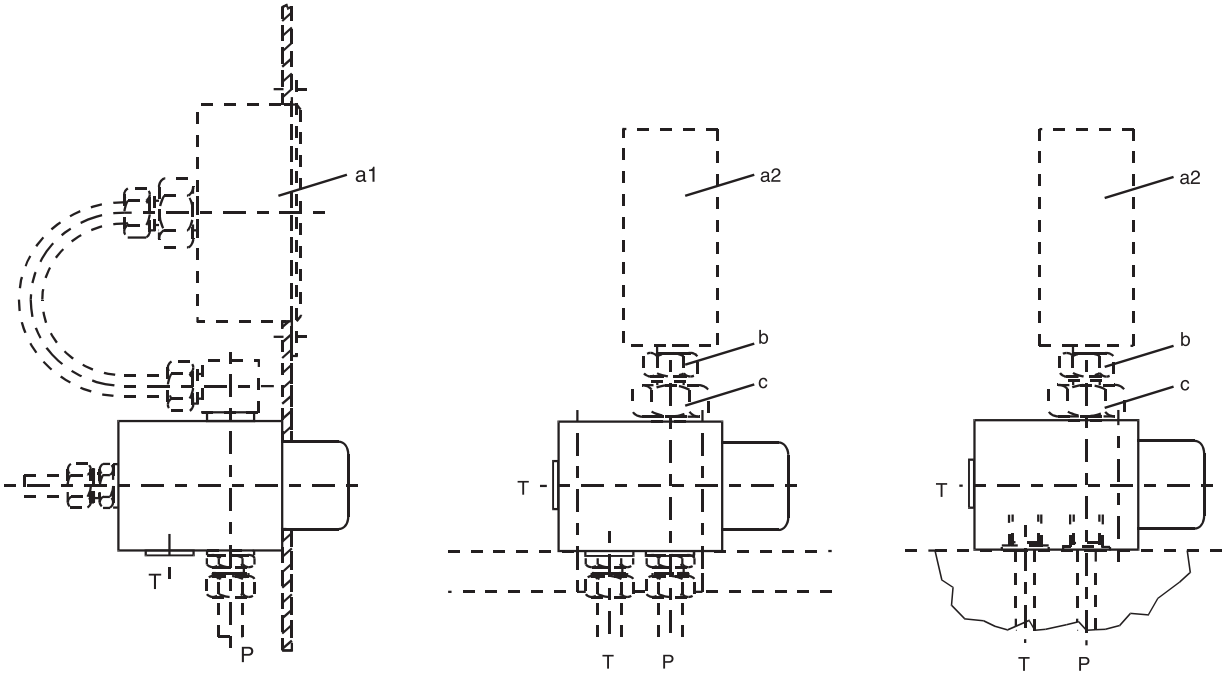

操作面板式安裝

管式安裝
(接管)

板式安裝
(“O”型圈密封)

a1 - 壓力表符合 DIN 18063 G 或 L 形式
a2 -壓力表符合 DIN 18063 A 形式
b -螺紋擰入式 GAJ8-SR
c - 螺紋擰入式 GAJ8-SR-ed

WM 1 A 1

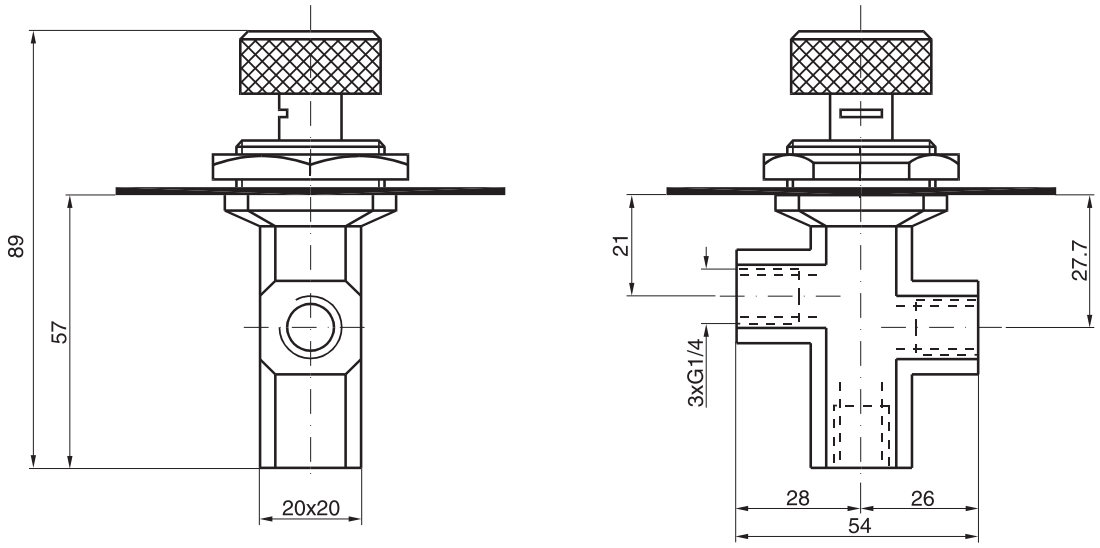

WM 1-06 A1

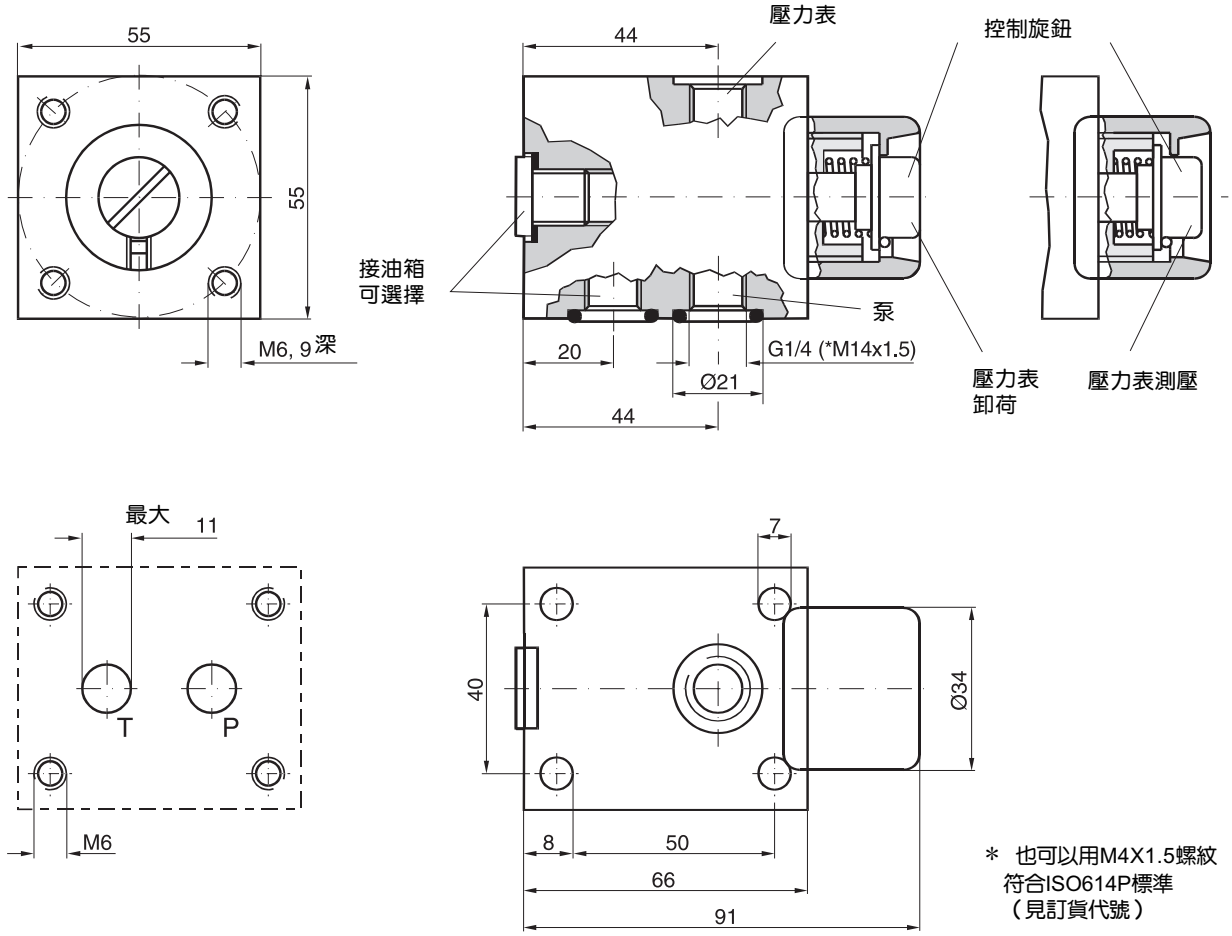

＊ 也可以用M4X1.5螺紋
符合ISO614P標準
（見訂貨代號）