功能

所需的開關壓力可以通過調節螺栓進行調節。可以用柱形鎖進行鎖定以防止未經許可而進行的調整。采用觸點，微動開關作爲電氣開關元件。三個接綫端子可以用作通、斷或轉換開關。

電氣連接可以采用帶接地的符合DIN 43650標準的3針插頭幷且可以選擇帶有嵌入式指示燈。

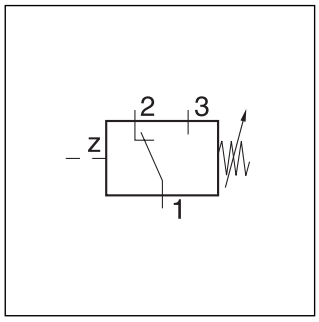

概述

當高于或低于壓力開關上所調節的壓力時， 電液壓力開關就給出一個電信號。
用彈簧加載的活塞與液壓力相平衡。開關壓差不可調，電開關的滯後性能確定。

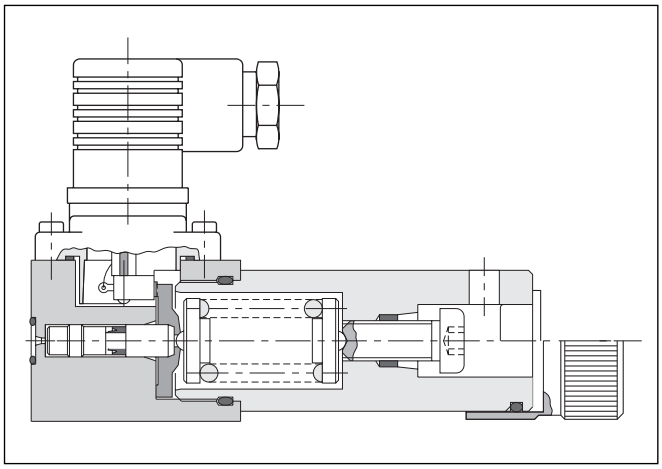

技術特性

- 法蘭式
- 開關壓力可調
- 用作常開觸點或常閉觸點
- 可以鎖定

說明:

當負載爲感應電流時，應使用消弧裝置，以延長使用壽命。

技術參數

符號	DIN 24340	
結構形式	活塞式開關	
安裝方式	PSB*F1*	法蘭式（端面）
	PSB*G1*	法蘭式（直角）
	PSB*R2*	擰在平面上 G¼ (front face, Ø19mm)
	PSB*R3*	擰在平面上 G¼ (front face, Ø22mm)
管路連接	PSB*F1/G1*	通過連接底板
	PSB*R2/R3	管式連接
安裝位置	任意	
重量 **[kg]**	1.0	
工作壓力 **[bar]**	至 315	
開關壓差	見曲綫圖	
開關次數	最大 1/s	
工作介質	礦物油(HL, HLP) 依照 DIN 51524標準，其他的工作介質請詢問	
溫度範圍 **[°C]**	0...80	
粘度範圍 **[mm²/s]**	12...400	
電器連接	插頭，符合DIN43650標準	
保護方式	IP65 依照 DIN 40050標準	
接觸負荷	當250V交流時 5A.當50V直流時1A. 當250V直流時0.2A	

訂貨代號

PSB	□	□	□	□	4	□	□	□
壓力開關設定點可手調	開關壓力範圍	調節方式	連接	密封	設計系列	鎖定裝置	電氣連接	電流種類

代號	壓力範圍
040	3 至 40 bar
100	10至100 bar
160	10 至160 bar
250	20至 250 bar

代號	調節方式
A	用內六方螺釘
S	帶刻度的手柄

代號	連接
F1	法蘭（端面的）
G1	法蘭（直角的）
R2	螺紋G1/4（端面的）
R3	⌀19mm/1深 螺紋G1/4（端面的)
V1	22.2mm/1深 Ritting(front face tubeb)

代號	材料
A	丁腈橡膠
1	氟橡膠

代號	電流種類*
G024	24 VDC
W115	115VAC
W230	230VAC

* 祇對帶燈的結構

代號	電氣連接
-	不帶插接頭
N	帶插接頭 DIN43650
L	帶插頭及指示燈 DIN 43650

代號	鎖定裝置
-	不帶鎖定裝置
Z	圓柱形鎖（不是有刻度的手柄）

說明

該元件也可以按照 hydraulic ring 工業的訂貨代號進行購買。其代號完全相同，除了名稱ASB 爲 PSB 以外。

例如: *ASB 040 A R2 A 4 Z L G024*

特性曲綫

開關操作壓力差值

PSB040*

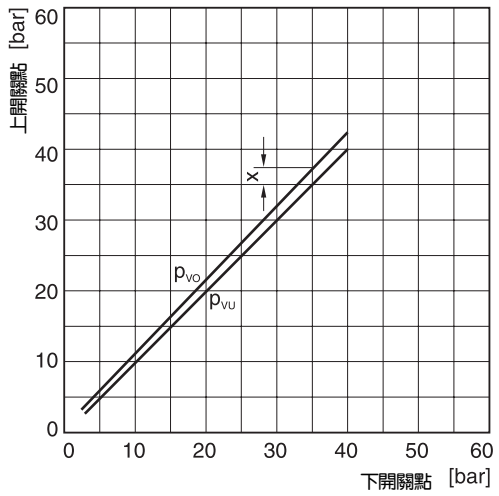

PSB100*

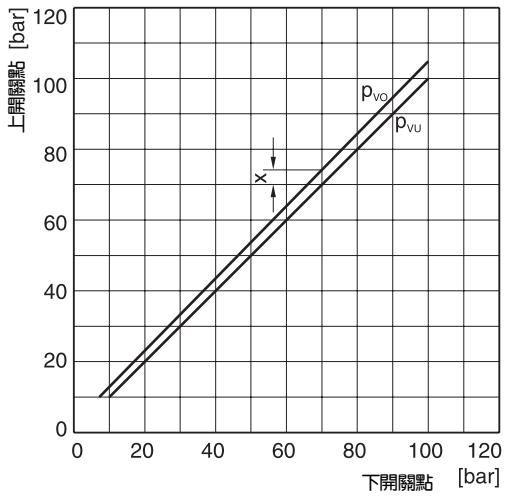

PSB160*

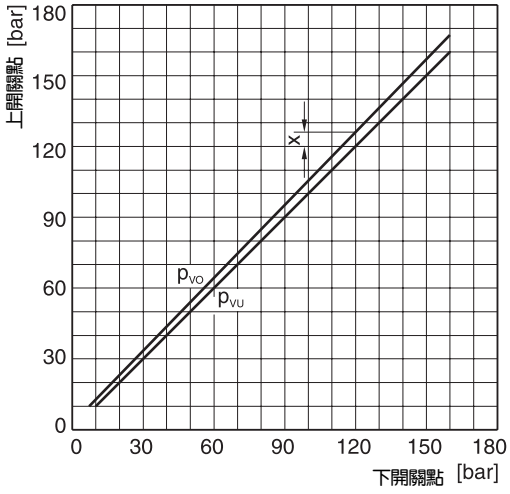

PSB250*

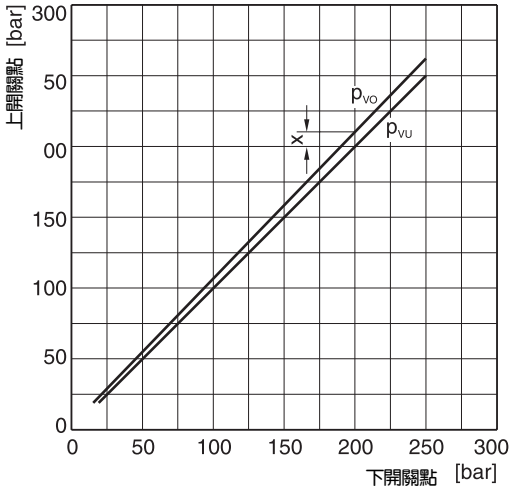

開關差值

接綫圖

電氣接綫 N

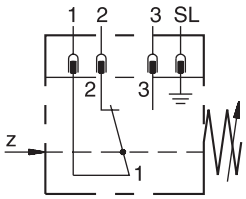

電氣接綫 L

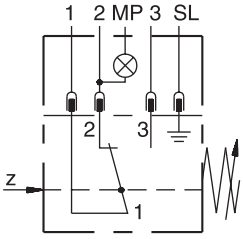

常閉觸點 2

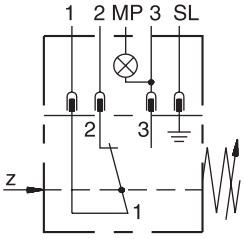

常開觸點 3

指示燈可選擇嵌入式

型號PSB*F1*

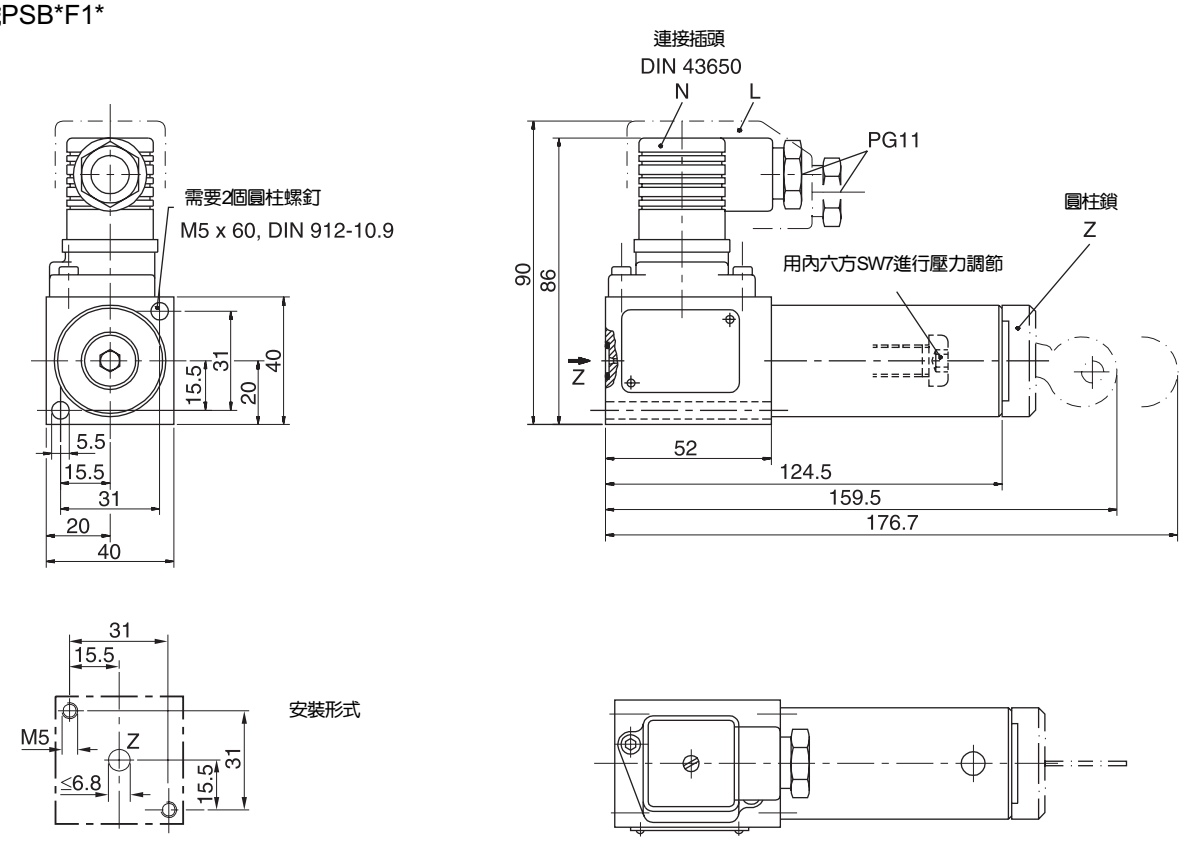

型號 PSB*G1*

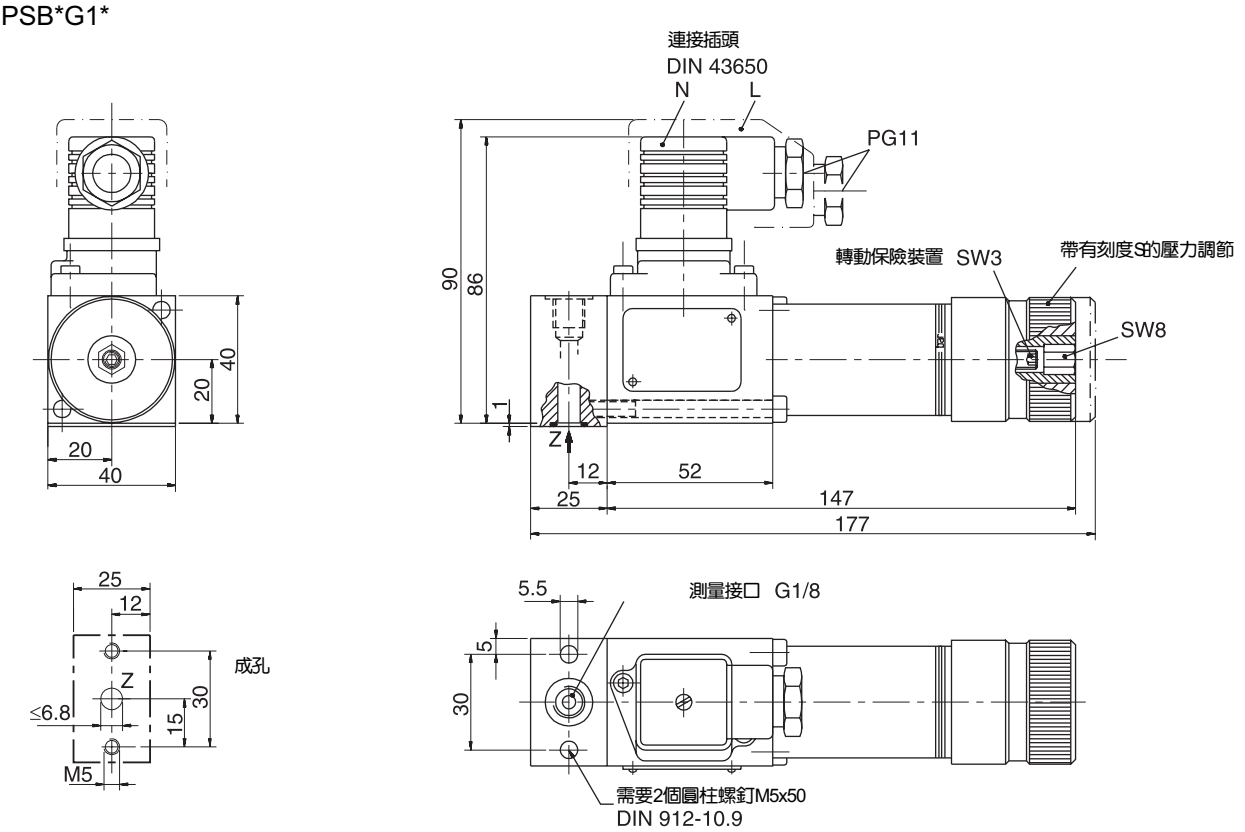

型號PSB*R2/R3*

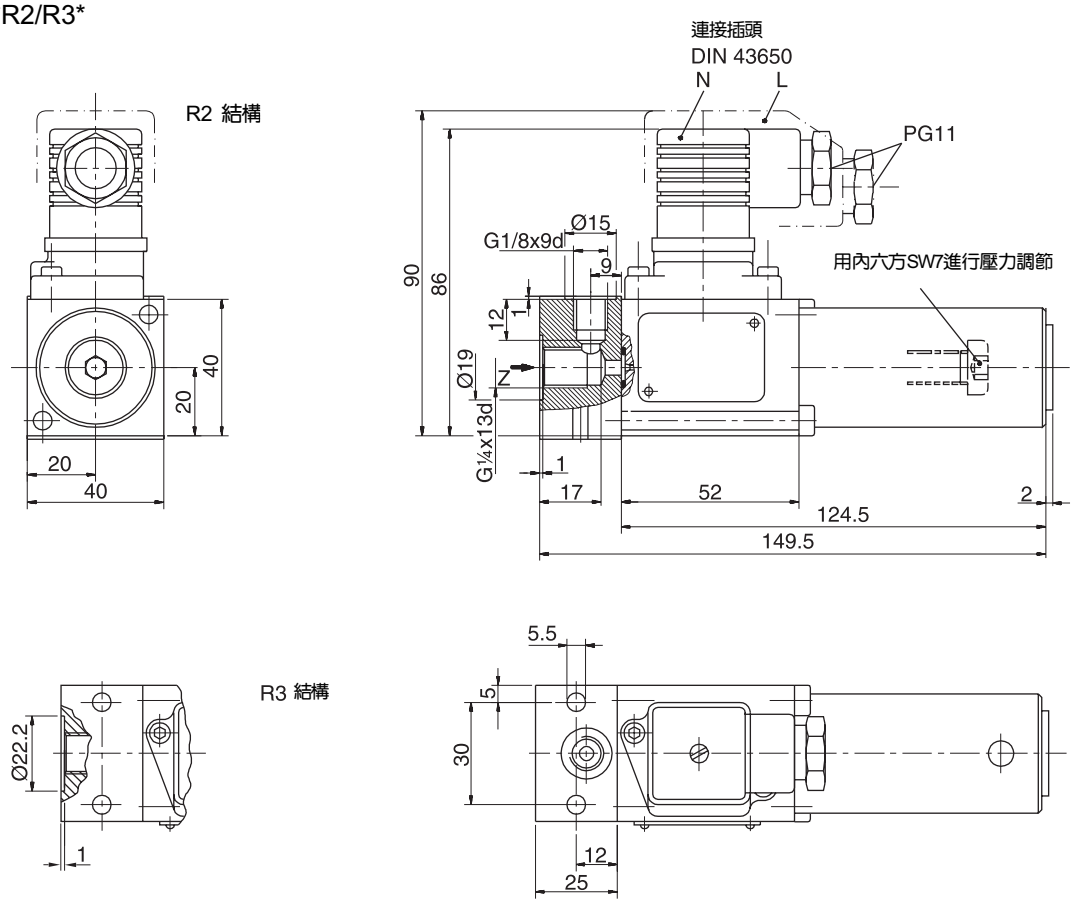
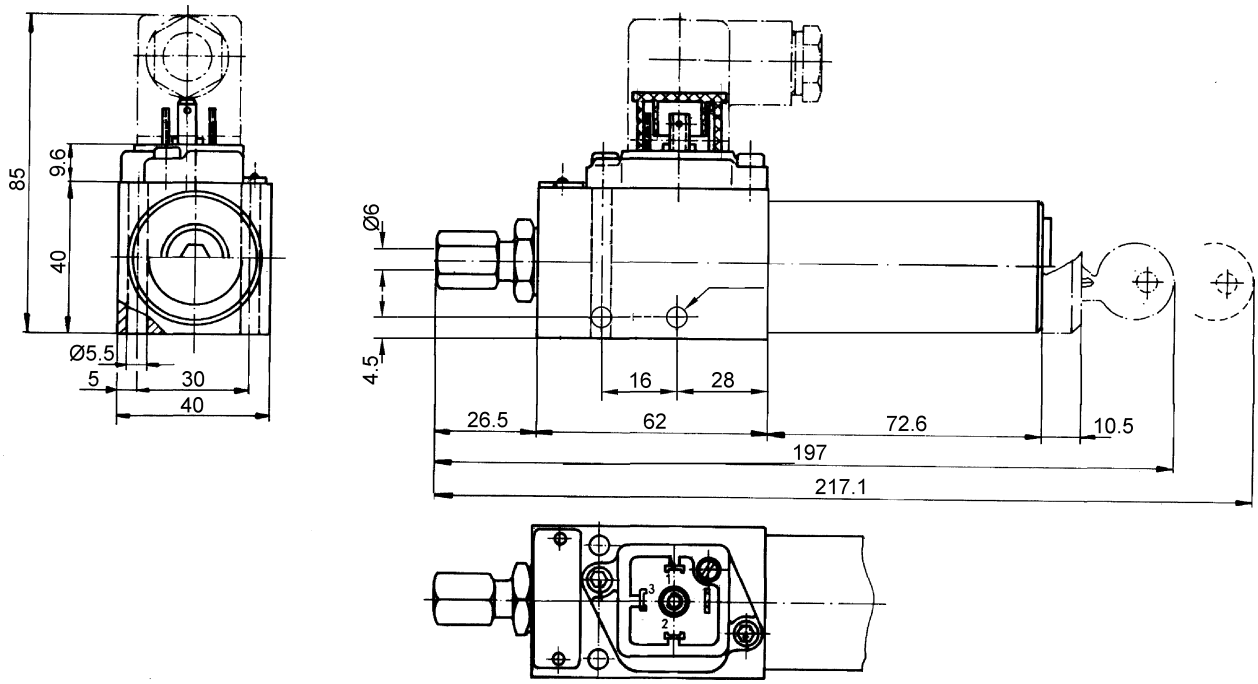
Type PSB*V1*