通過電磁鐵直接操縱的帶電感位置控制的2位4通換向閥可被用作監控閥。可以有選擇的對初始位置或終點位置進行監控。衹有單電磁鐵閥可以用于位置控制。

斷電時換向閥的可靠位置爲初始位置，其通過復位彈簧來保持。

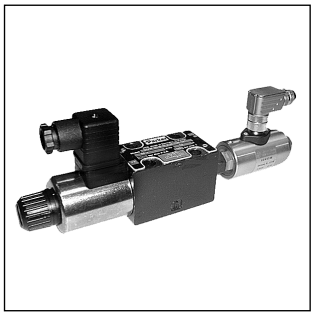

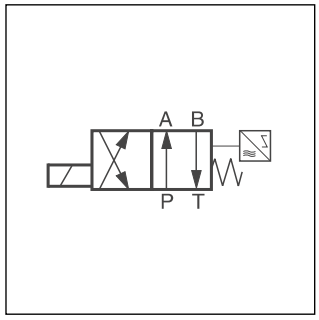

注意

換向閥的調節衹能有閥的生產廠家來做。更換標準組件是不允許的。

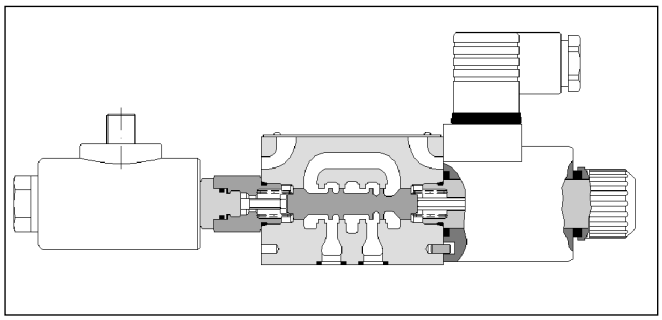

技術參數

概況		
結構形式		滑閥式換向閥
公稱尺寸		DIN NG6 / CETOP 03 / NFPA D03
接口		DIN 24340 A6 / ISO 4401 / CETOP RP 121-H / NFPA D03
安裝位置		任意，優先選擇水平位置
環境溫度		0°C ...+50°C
重量：單電磁鐵閥		1.8 kg
連接螺栓		4個DIN 912 M5x30-12.9;扭矩8.1 Nm ± 10%; 訂貨代號BK 375
液壓		
工作介質		液壓油依據 DIN 51524 / 51525標準
油液溫度		-25°C至 + 70°C
粘度ν		2.8至400 mm^2/s (2.8至400 cSt)
工作壓力:	P, A和B	350 bar
	T	標準的: 105 bar 代號: "H"210 bar
泄漏:	Δp = 50 bar; ν = 35 mm^2/s	每個控制邊至10 ml/min，與閥芯有關
最大流量		80 l/min
允許的污染度		NAS 1638等級7-9,達到β_{10} > 75
電氣—電磁鐵		
啓動時間		100% ED; **注意**: 綫圈溫度可達150° C
防護級別		IP 65依照DIN 40050 (在插和裝情況下)

電壓 (± 10%)		吸持		接通	
直流電壓	代號	功率	電流	功率	電流
12 V	K	30 W	2.5 A	37 W	3.08 A
24 V	J	30 W	1.25 A	37 W	1.54 A
98 V	U	30 W	0.31 A	37 W	0.38 A
198 V	G	30 W	0.15 A	37 W	0.19 A

響應時間 (在32 l/min和250 bar時)	
接通/斷開	32 ms / 40 ms
最高換向頻率	15.000次/小時
接綫方式	插頭板依照DIN 43650標準，可選擇結構形AF/PG11的插座

電氣一位置控制	M12x1
工作電壓 餘波度 最大輸出電流（歐姆載荷 ）	18 - 42 V 10% 400 mA
防護級別	IP65符號 DIN 40050標準 (在插裝情況下)
最大允許的磁場強度50 Hz	< 1200 A/m
至下一個交流電磁鐵最小距離的參考值	> 100 mm

針腳分布

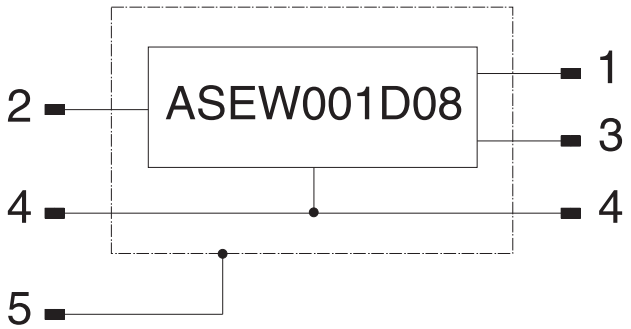

M12 x 1插頭

1 常開接點
2 +供電 18...42V
3 常閉接點
4 0V
5 接地

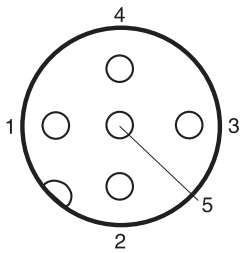

概念:

初始位置監控:

閥處于無流狀態。電感開關在某一時刻（低于閥芯位移的15%）給出一個信號。此時閥芯所處的位置爲初始位置。

終點位置監控:

電感開關在閥芯位移結束前（高于閥芯位移的85%）給出一個信號。

用戶可以自己決定，信號是否可以用常開觸點或常閉觸點。用常開觸點功能必須將針1和針2連接起來。用常閉觸點功能必須將針2和針3連接起來。這樣一來，不僅可以進行初始位置監控而且還可以進行終點位置監控。

對于直動式閥來講，可以監控的方向總是位于與電磁鐵安裝端相對的A端或B端。也就是說，如果電磁鐵位于閥的A端，那麼監控衹能位于B端。

訂貨代號

D	1	□	W	□	□	□
換向閥	規格 DIN NG 6 CETOP 3 NFPA D03		濕式電磁鐵 螺紋銜鐵管	閥芯型式	結構	密封件

V	3 油腔閥
D	5 油腔閥

代號	材料
N	丁腈橡膠
V	氟橡膠

代號	閥芯型式
	3位 a 0 b
1	
2	
4	
76	
78	
	2位 a b
20	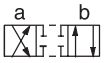
26	
30	

代號	結構	說明
B [1]	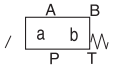	2個換向位置（2位閥芯） 初始位置通過彈簧保持在“b”位上。 操縱後換向至“a”上。
E [1]	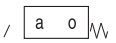	2個換向位置（3位閥芯） 初始位置通過彈簧保持在“o”位上。 操縱後換向至“a”位上。
F [1]	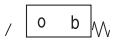	2個換向位置（3位閥芯） 初始位置通過彈簧保持在“b”位上。 操縱後換向至“o”位上。
H [2]	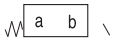	2個換向位置（2位閥芯） 初始位置通過彈簧保持在“a”位上。 操縱後換向至“b”上。
K [2]	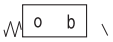	2個換向位置（3位閥芯） 初始位置通過彈簧保持在“o”位上。 操縱後換向至“b”位上。
M [2]	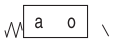	2個換向位置（3位閥芯） 初始位置通過彈簧保持在“a”位上。 操縱後換向至“o”位上。

[1] 衹對附件代號11或80

[2] 衹對附件代號10或66

訂貨代號

電磁鐵電壓

代號	電壓
K	12V=
J	24V=
U[3]	98V=
G[3]	198V=

[3] 當用交流電壓時，插座要帶整流器，那麼衹有訂購代號爲W的電磁鐵接口。

整流器插座請單獨訂貨。

電磁鐵接口

代號	說明
P	插座按照 DIN 43650標準 結構形式AF/PG11
W[4]	插頭板按照 DIN 43 650標準，不帶插頭

[4] 插座請單獨訂貨

電磁鐵改型

代號	說明
無	標準的電磁鐵，無改型
H	高壓銜鐵管，允許壓力210 bar
T	不帶應急手動操縱
W	防水濺

附件

代號	說明
10[5]	終點位置監控在A端
11[6]	終點位置監控在B端
66[5]	初始位置監控在A端
80[6]	初始位置監控在B端

[5] 衹有結構H， K或M
[6] 衹有結構B， E或F

設計系列

訂貨時不需要

在選擇範圍之外的詳細的閥芯類型、電壓和組合請詢問。

流量特性曲綫及換向響應時間請參照標準閥 D1VW 或D1DW 。

尺寸

位置控制帶有M12x1*)插頭

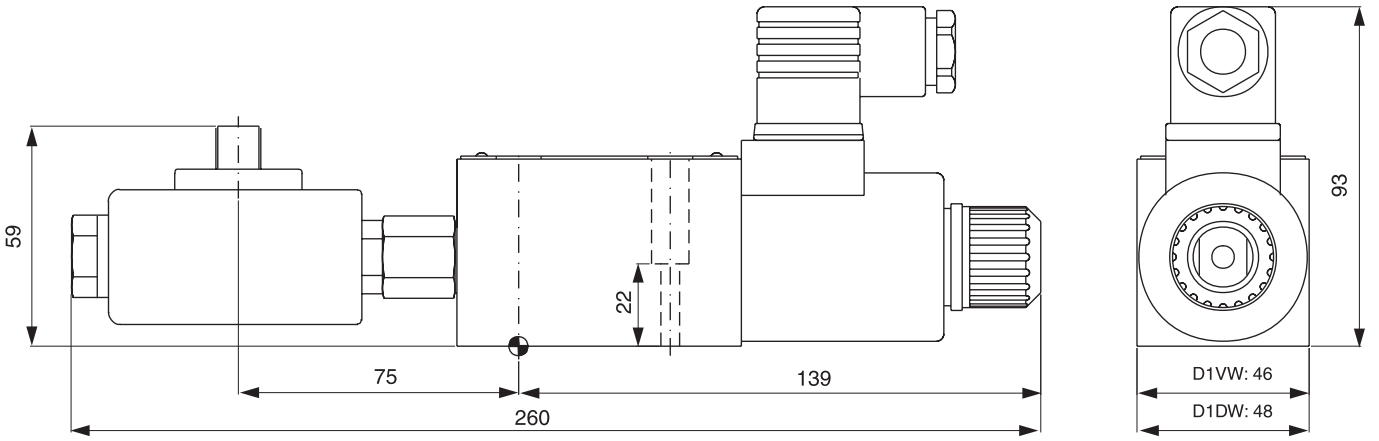

*）供貨時不帶插座 M12x1；需要插座時請單獨訂貨（參見“附件”）

閥的安裝表面必須滿足下列要求：
平面度：最大允許 0.01/ 100mm
粗糙度：最大允許$R_{最大}$6.3 μ m

拔下DIN 43650標準的AF結構的插頭所需要的空間至少爲15 mm。

拔下M12 × 1的插座所需要的空間至少爲12 mm。

檢測證明：

同業工傷事故保險聯合會（已注冊登記的協會）授予下列帶初始位置監控（附件 代號66/88）的換向閥檢測證明：

D1VW (1 E/K; 20 B/H; 26 B/H; 30 B/H)
D1DW (1 E/K; 20 B/H; 26 B/H; 30 B/H)

注意

換向閥的調節衹能有閥的生產廠家來做。更換標準組件是不允許的。