D1DL 是一種5油腔式3位4通或2位4通滑閥式換向閥。閥是通過手柄進行換向的。

手柄可以選擇在 A 端或 B 端，閥芯采用彈簧對中和卡槽定位結構，手柄式換向閥是耐海水的。

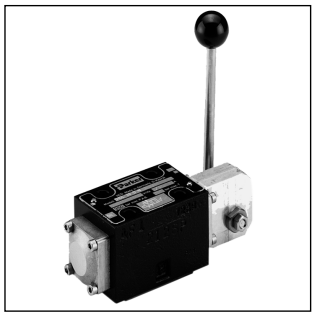

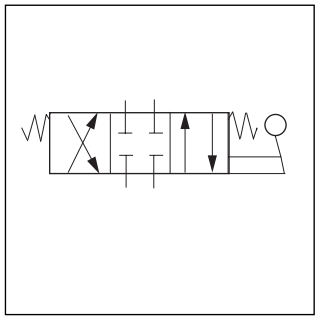

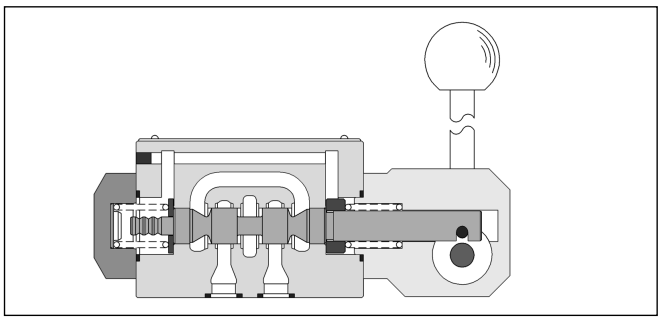

技術參數

概況		
結構形式		手動式換向閥
公稱尺寸		DIN NG6 / CETOP 03 / NFPA D03
接口		DIN 24340 A6 / ISO 4401 / CETOP RP 121-H / NFPA D03
安裝位置		任意，優先考慮水平位置
環境溫度		- 25°C...+ 50°C
重量		1.4 kg
連接螺栓		4 個 DIN 912 M5x30-12.9; 力矩 8.1 Nm ± 10%; 訂貨代號 BK 375
液壓		
工作介質		液壓油依照 DIN 51524 / 51525 標準
油液溫度		-25°C 至 + 70°C
粘度 ν		2.8 至 400 mm^2/s (2,8 至 400 cSt)
工作壓力:	P, A 和 B T	350 bar 10 bar
泄漏:	Δp = 50 bar; ν = 35 mm^2/s	每個控制邊至 10 ml/min, 與閥芯有關
最大流量		80 l/min
允許的污染度		NAS 1638 等級 7-9達到 β_{10} > 75

D	1	D	□	□	□	□	□
換向閥	規格 DIN NG 6 CETOP 3 NFPA D03	5 油腔閥	操縱方式	閥芯型式	結構	密封件	設計系列

代號	材料
N	丁腈橡膠
V	氟橡膠

代號	結構
L	手柄在閥的B端
LB	手柄在閥的A端

代號	閥芯型式
1	3 位 a 0 b
2	
4	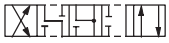
9	
20	2 位 a b 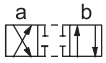

代號	結構	說明
B [2]	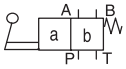	2個換向位置（2位閥芯） 初始位置通過彈簧保持在“b”位上。 操縱後換向至“a”位上。
C	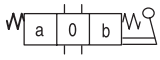	3個換向位置 初始位置通過彈簧保持在“o”位上。 操縱後換向至“a”或“b”位上。
D	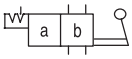	2個換向位置，卡槽（2位閥芯） 操縱後換向至“a”或“b”位上。 無預先規定的初始位置
E [1]	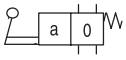	2個換向位置（3位閥芯） 初始位置通過彈簧保持在“o”位上。 操縱後換向至“a”位上。
H [3]	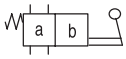	2個換向位置（2位閥芯） 初始位置通過彈簧保持在“a”位上。 操縱後換向至“b”位上。
K [1]	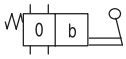	2個換向位置（3位閥芯） 初始位置通過彈簧保持在“o”位上。 操縱後換向至“b”位上。
N	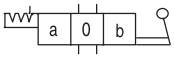	3個換向位置，卡槽（3位閥芯） 操縱後換向至“a”，“o”或“b”位上。 無預先規定的初始位置
R [1]	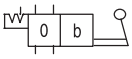	2個換向位置，卡槽（3位閥芯） 操縱後換向至“o”或“b”位上。 無預先規定的初始位置
S [1]	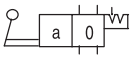	2個換向位置，卡槽（3位閥芯） 操縱後換向至“a”或“o”位上。 無預先規定的初始位置

[2] 衹可用于操縱方式“LB”
[3] 衹可用于操縱方式“L”

[1] 衹有閥芯9適用于下列符號		
E	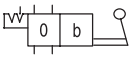	2個換向位置（3位閥芯） 初始位置通過彈簧保持在“o”位上。 操縱後換向至“b”位上。
K	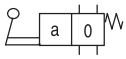	2個換向位置（3位閥芯） 初始位置通過彈簧保持在“o”位上。 操縱後換向至“a”位上。
R	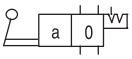	2個換向位置，卡槽（3位閥芯） 操縱後換向至“o”或“a”位上。 無預先規定的初始位置
S	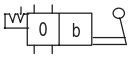	2個換向位置（3位閥芯） 操縱後換向至“b”或“o”位上。 無預先規定的初始位置

流量特性曲綫

流量特性曲綫與標準的閥 D1VW 相同。

尺寸

D1DL

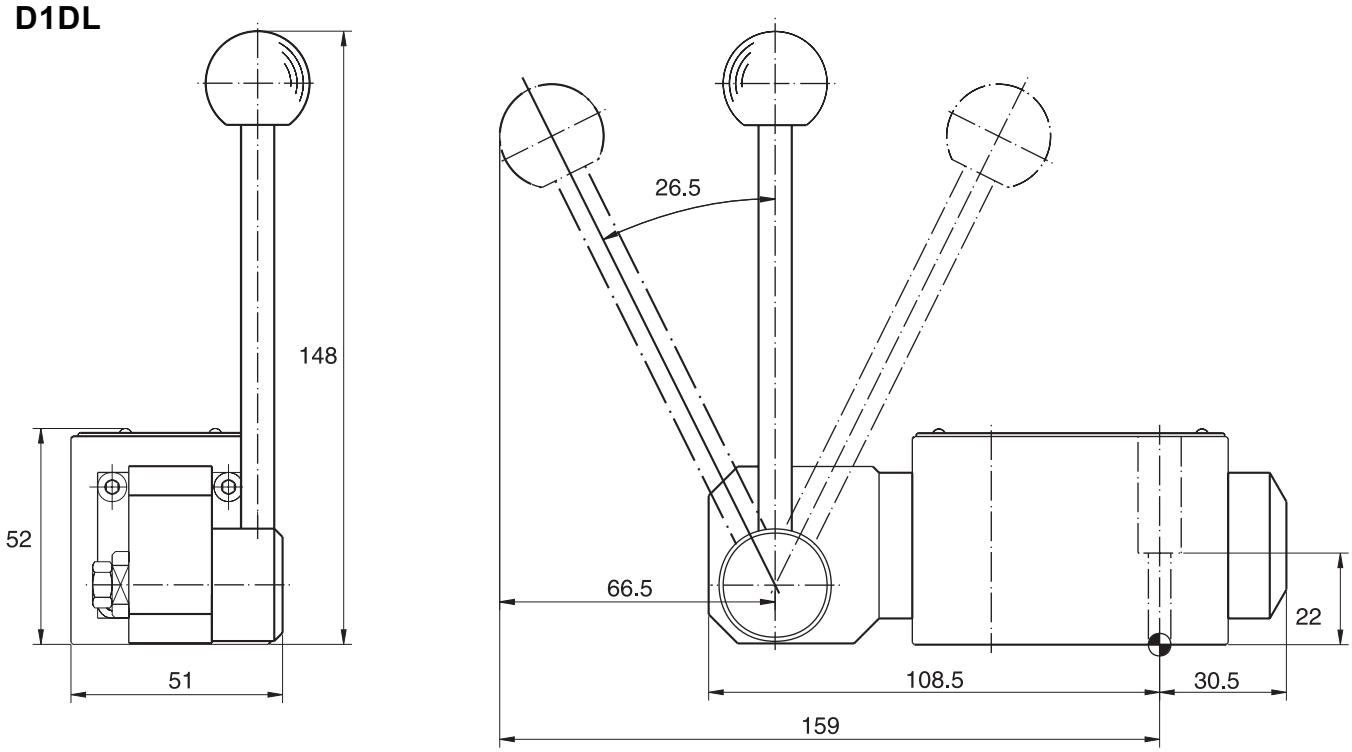

D1DLB

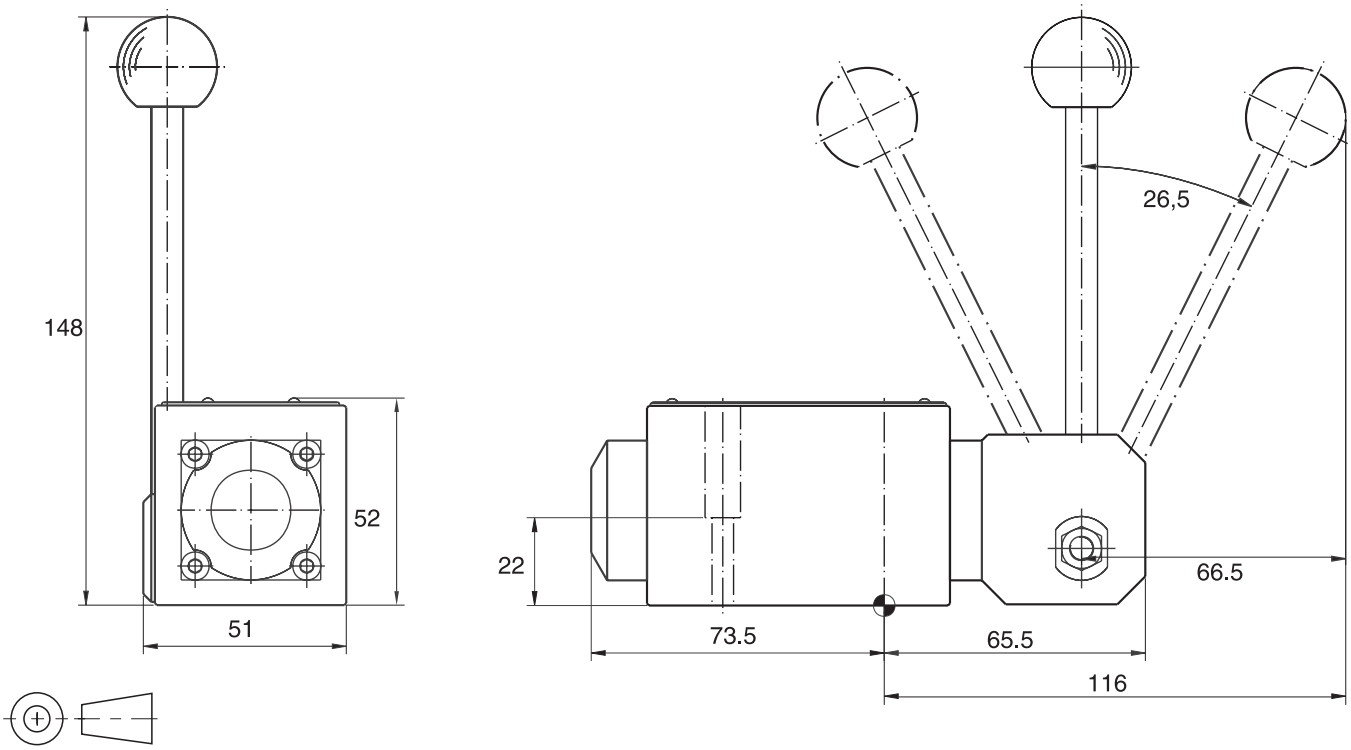

閥的安裝表面必須滿足下列要求:

平面度: 最大允許 0.01 mm/100 mm

粗糙度: 最大允許 $R_{最大}$ 6.3 µm

D1D_gbL.6.5MM